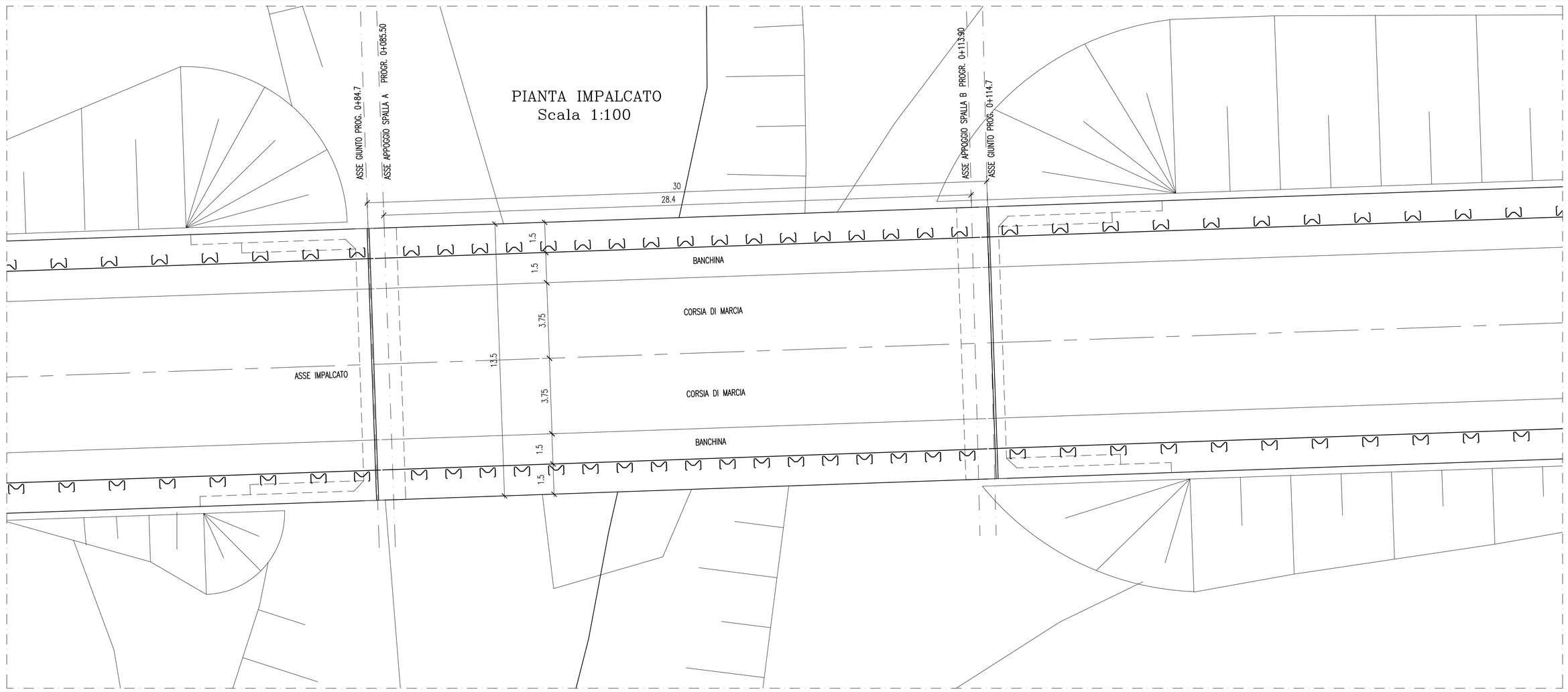

PROSPETTO LONGITUDINALE
Scala 1:100

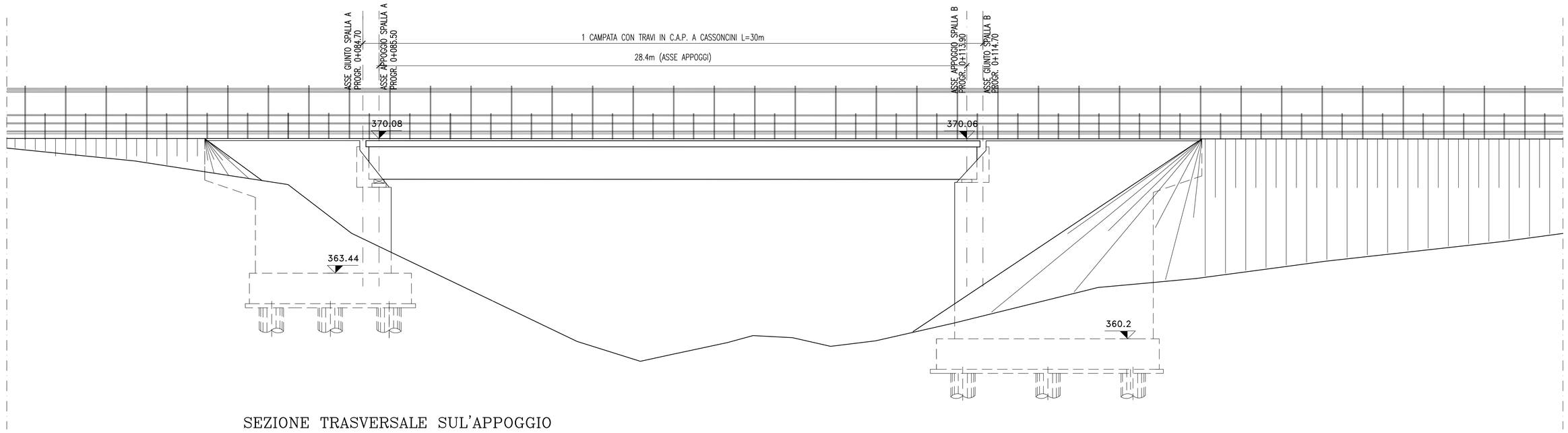

SEZIONE TRASVERSALE SUL'APPOGGIO
Scala 1:50

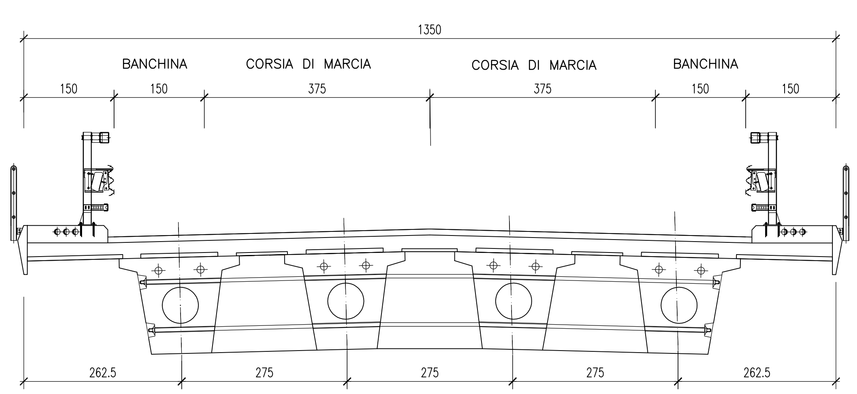

SEZIONE TRASVERSALE CORRENTE
Scala 1:50

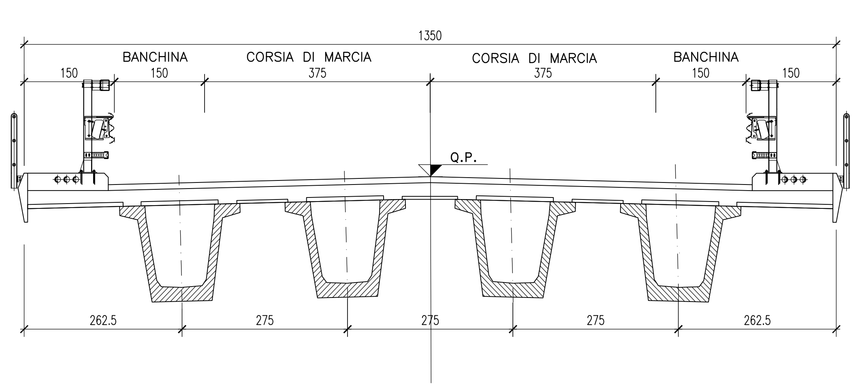

SCHEMA APPOGGI

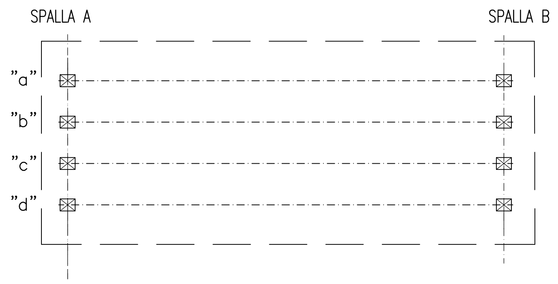

DETTAGLIO APPOGGIO IN NEOPRENE ARMATO

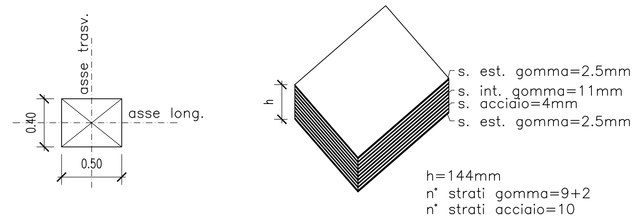

TABELLA APPOGGI

APPARECCHI DI APPOGGIO IN NEOPRENE ARMATO
CARATTERISTICHE:

- N = Carico verticale in kN
- F_t = Forza trasversale in kN
- F_l = Forza longitudinale in kN
- E_t = Escursione trasversale in mm
- E_l = Escursione longitudinale in mm

CARICHI AGENTI AGLI S.L.E.

	STATICHE		SISMICHE	
	max.	min.	sisma trasv.	sisma long.
N	1760	912	912	912
F_t	47	47	141	0
F_l	15	0	0	141
ΔE_t	11	11	67	0
ΔE_l	12	12	0	67

Materiali:

CALCESTRUZZO MAGRONE	RcK >=15 MPa
CALCESTRUZZO PALI	Rck >=25 MPa classe minima di consistenza S5 rapporto A/C <=0.5
CALCESTRUZZO ELEVAZIONE SPALLE	Rck >=35 MPa classe minima di consistenza S4 rapporto A/C <=0.5
CALCESTRUZZO FONDAZIONE SPALLE	Rck >=35 MPa classe minima di consistenza S3 rapporto A/C <=0.5
CALCESTRUZZO TRAVI PREFABBRICATE	Rck >=55 MPa Rckj >=45 MPa classe minima di consistenza S5 rapporto A/C <=0.40
CALCESTRUZZO SOLETTA , TRASVERSI E PREDALLE	Rck >=40 MPa classe minima di consistenza S4 rapporto A/C <=0.5
ACCIAIO PER C.A.P. TRAVE	Trefoli ø0.6" Super fptk = 1860 MPa fp(0.1)k = 1600 MPa Trattamento di stabilizzazione
ACCIAIO PER C.A.P. TRASVERSI	Trefoli ø0.6" fptk = 1860 MPa fp(0.1)k = 1600 MPa Trattamento di stabilizzazione
ACCIAIO per C.A.	FeB 44K controllato in stabilimento saldabile

PROVINCIA DI CHIETI

PROGETTO DEFINITIVO

ADEGUAMENTO DELLE S.S. 81–84
TRATTO GUARDIAGRELE–EST
INNESTO S.S. 652 "VAL DI SANGRO"

LOTTO I

RESPONSABILE PROGETTAZIONE:
Dott. Ing. Fabrizio Besozzi
Iscritto Albo Ingegneri Provincia di Roma n° 15126

I PROGETTISTI:
Dott. Ing. Fabrizio Besozzi
Iscritto Albo Ingegneri Provincia di Roma n° 15126
Prof. Dott. Ing. Marco Petrangeli
Iscritto Albo Ingegneri Provincia di Roma n° 18744
Dott. Ing. Giovanni Zallocco
Iscritto Albo Ingegneri Provincia di Roma n° 5745

COORDINAMENTO ATTIVITA' IN LOCO:
Dott. Arch. Mariano Strizzi
Iscritto Albo Architetti Provincia di Chieti n° 97

PROGETTAZIONE:
A.T.I.
mandataria
SILEC S.p.A.
Divisione Progettazione e Studi
SELPRO
mandanti
ERREGI
SERVIZI INTEGRATI DI INGEGNERIA
TECNOPROJECT

EM./RE.	DATA	DESCRIZIONE	REDATTO	CONTR.	APPROV.
A	OTTOBRE'03	EMISSIONE	CICCOZZI	G.USAI	M.PETRANGELI

OPERE D'ARTE MAGGIORI
Viadotti
Viadotto Giardino
IMPALCATO IN C.A.P.–Pianta, prospetto, sezioni e apparecchi d'appoggio

SCALA : VARIE

CODICE IDENTIFICATIVO :

FASE/LOTTO	DOC.	OPERA/DISCIPLINA	PROGR.	REV.
D1	PZ	VI01	001	A